CONCRETE RUDOLPH

Kirk

Betonsessel

Kirk ist ein Sessel aus hochwertigem Glasfaserbeton in schalungsglatter Ausführung mit filigranen Beinen aus nahtlosen Rohrstahl.

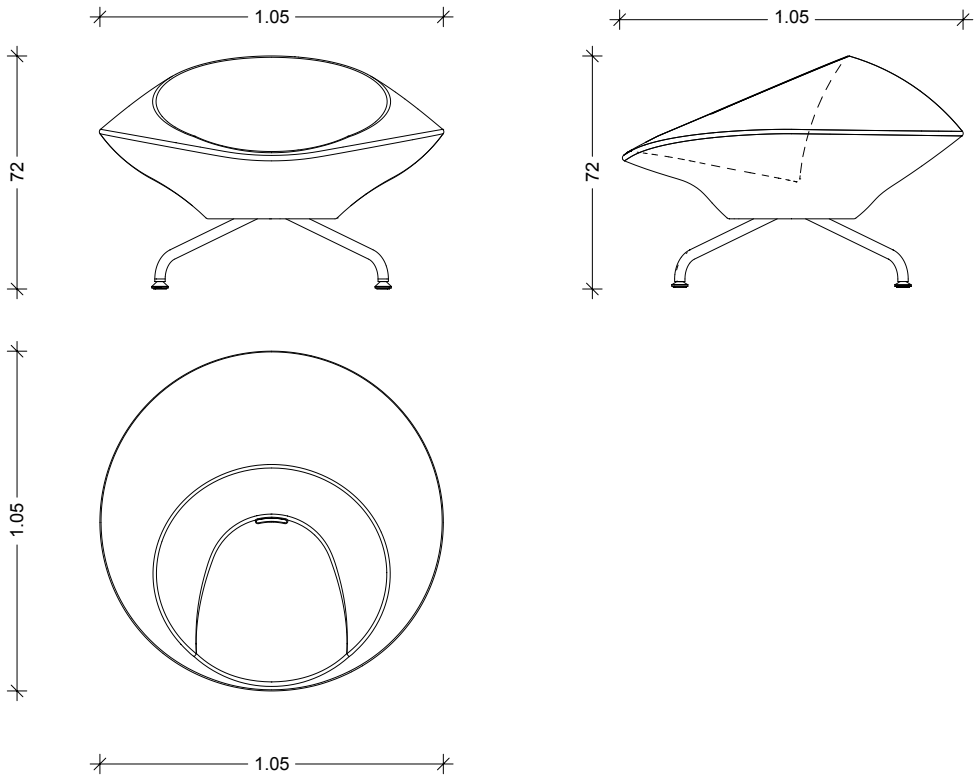

Technische Daten	Oberflächen & Farben	
Hohlkörper aus Glasfaserbeton **Länge:** 1,05 m **Breite:** 1,05 m **Höhe:** 0,72 m **Sitzhöhe:** 0,43 m **Gewicht:** 120 kg **Wandstärke:** ca. 30 mm	Der Beton wird mit einer pigmentierten, wartungsfreundlichen Versiegelung bearbeitet. Folgende Farbausführungen sind erhältlich: anthrazit, betongrau, creme, dunkelgrau, Andere Farbvarianten können nach RAL-Musterkarte über eine Beschichtung gewählt werden.	

Design: René Holten

[Stand 011.2020 | Datenblatt Wohnen Manufaktur 2020 | D | Diese Zeichnung ist urheberrechtlich geschützt und darf ohne unsere Genehmigung weder vervielfältigt noch auf irgendwelche Art kopiert oder Dritten zugänglich gemacht werden.]